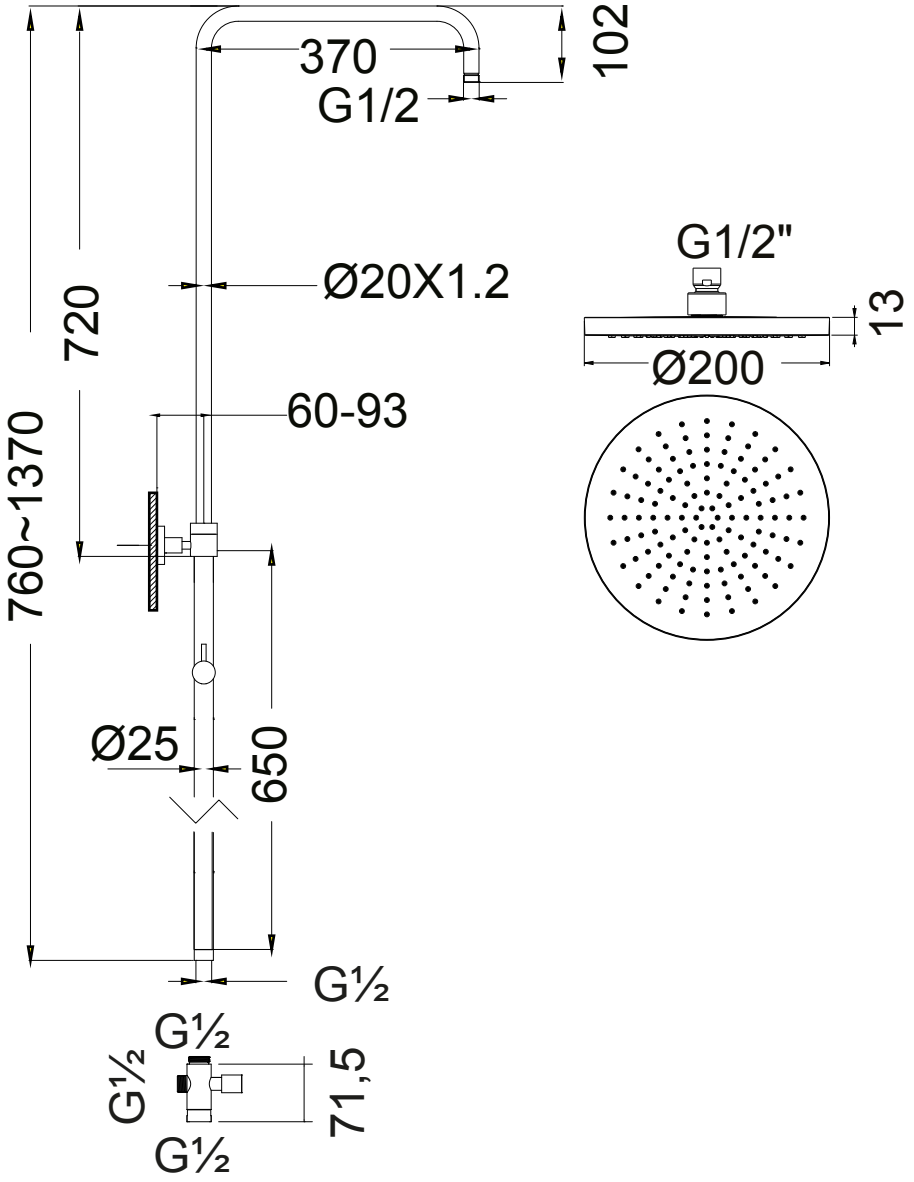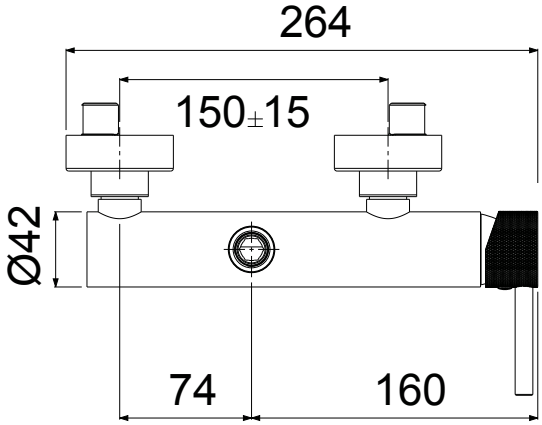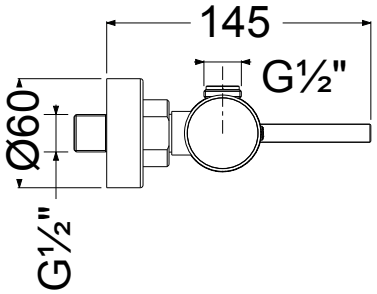500065 + 512065
CHROME - INOX - BLACK - WHITE