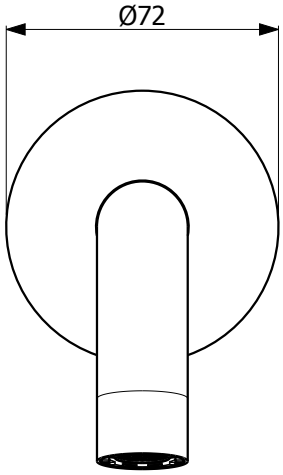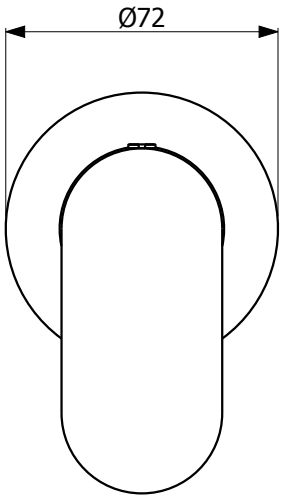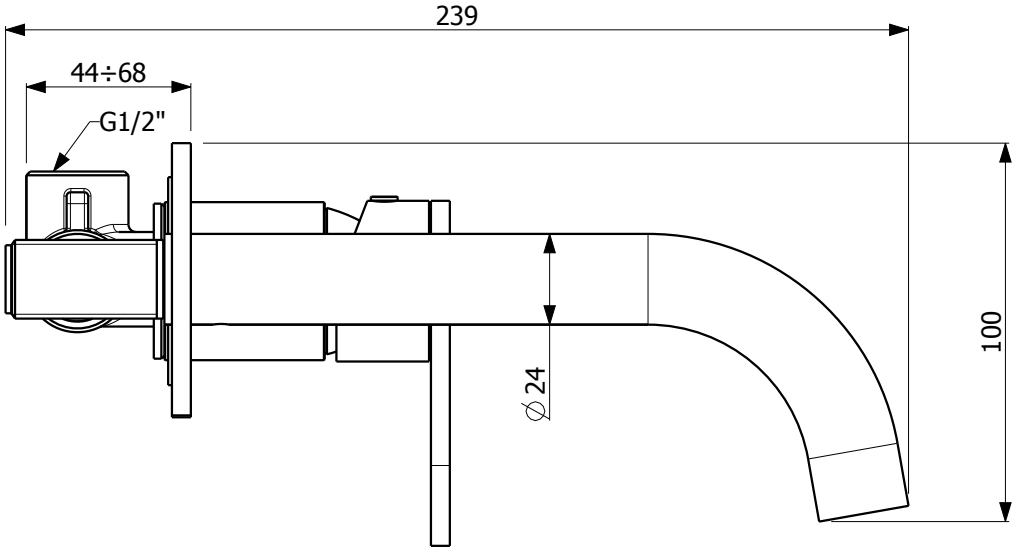SLIM 500045