EURORAMA
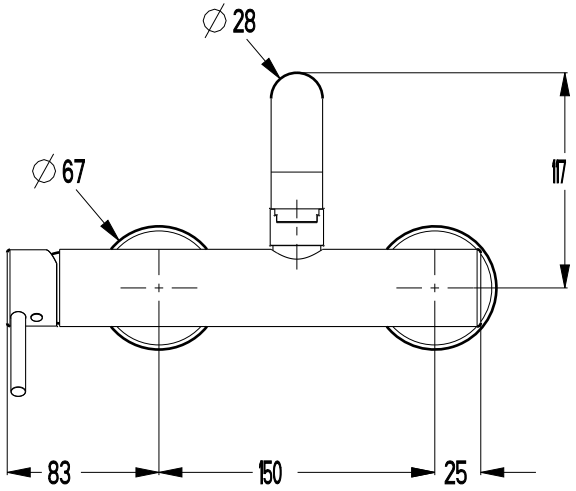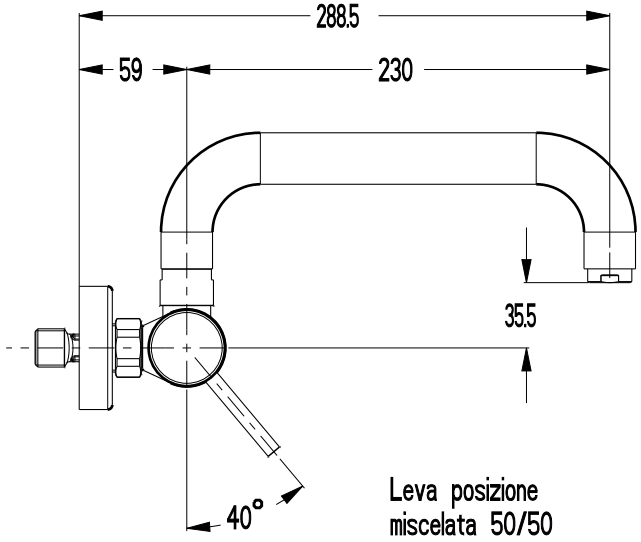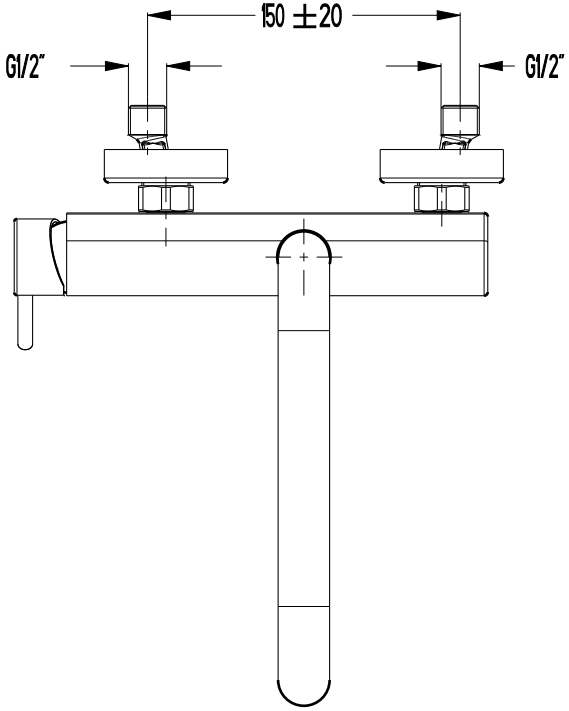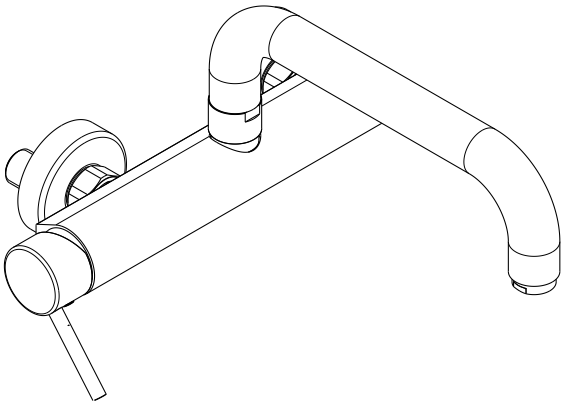
Tonda 711401