EURORAMA
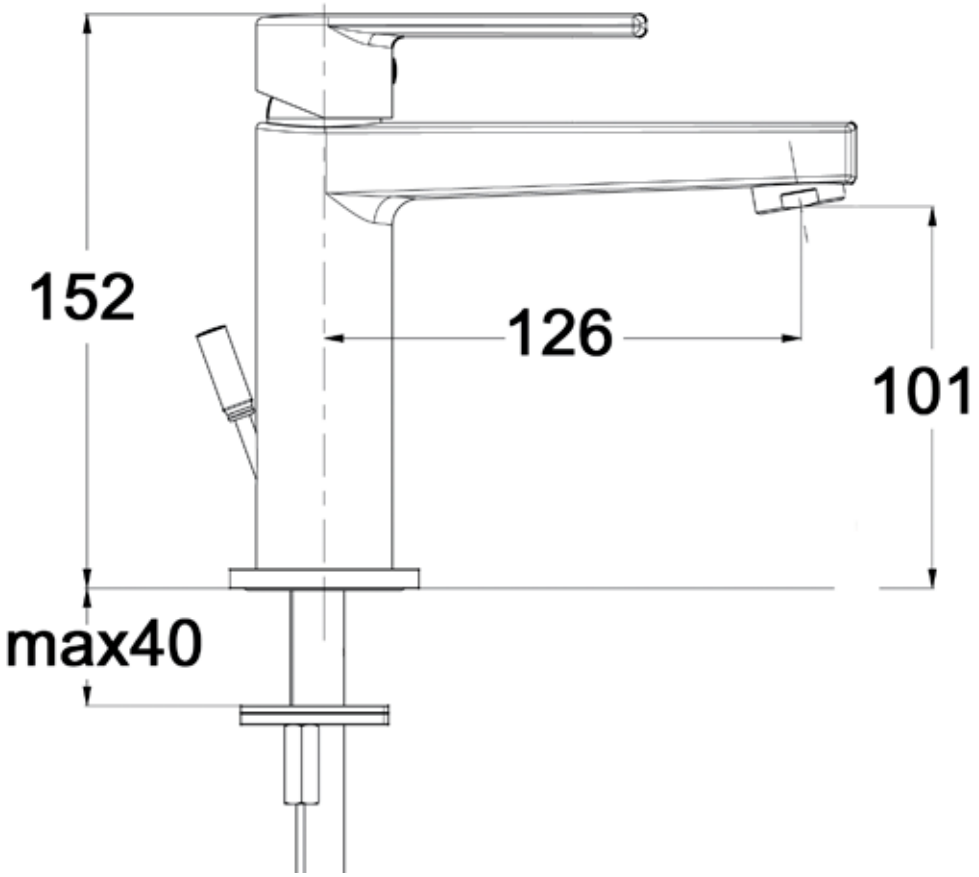
Slot 135310