bugnatese
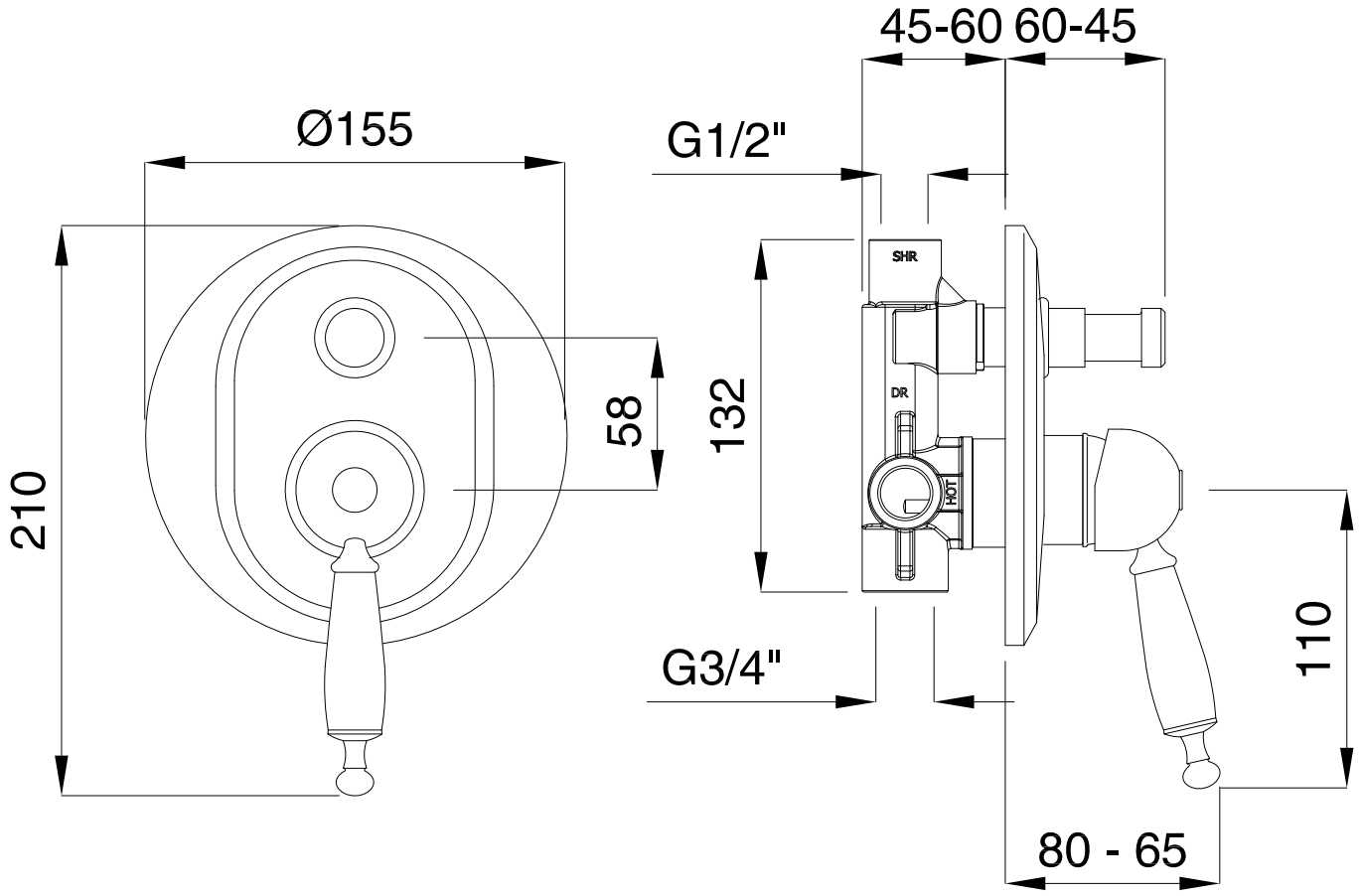
Oxford 6372