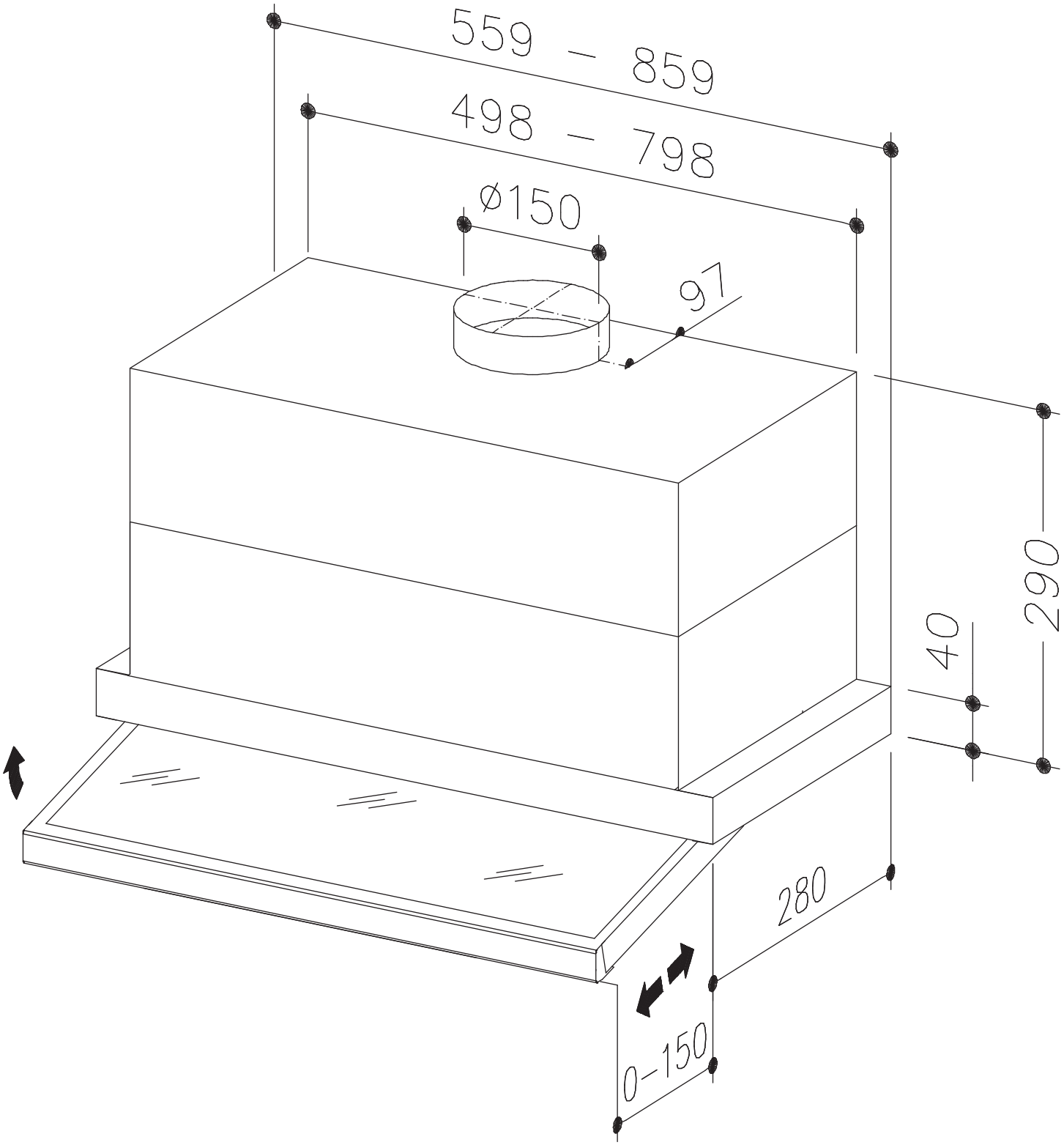Arno