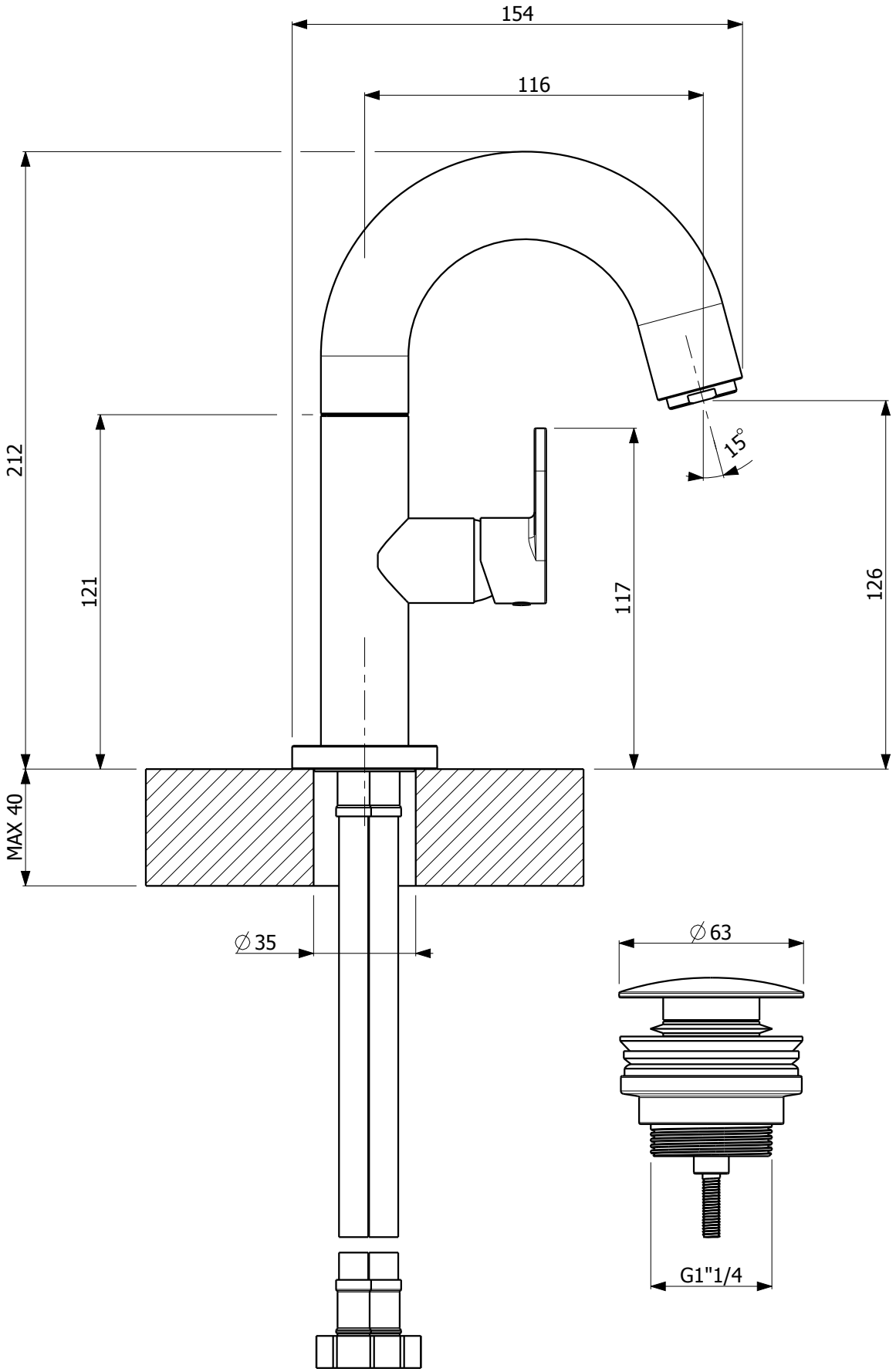SLIM 500010