EURORAMA
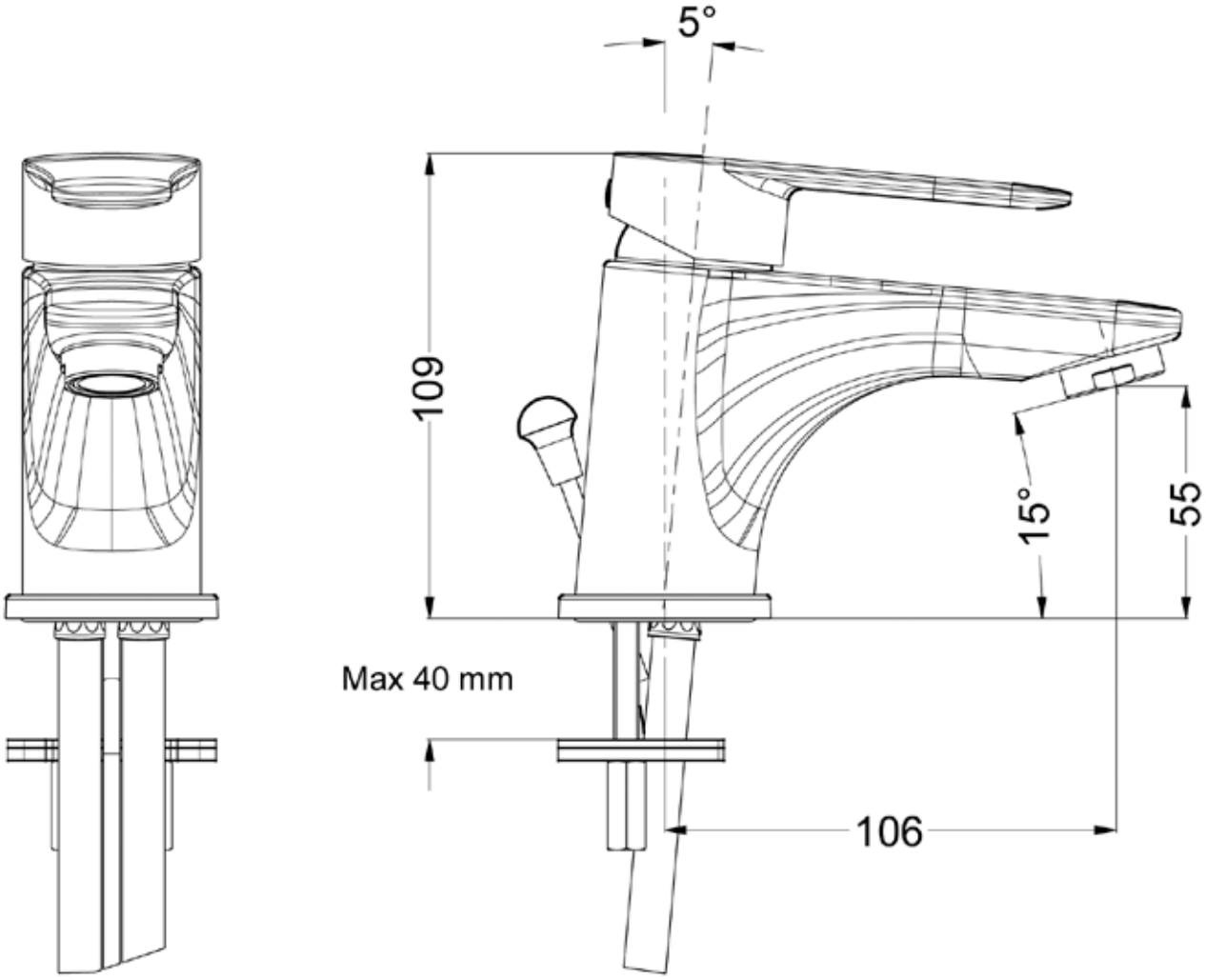
Viva 143310