EURORAMA
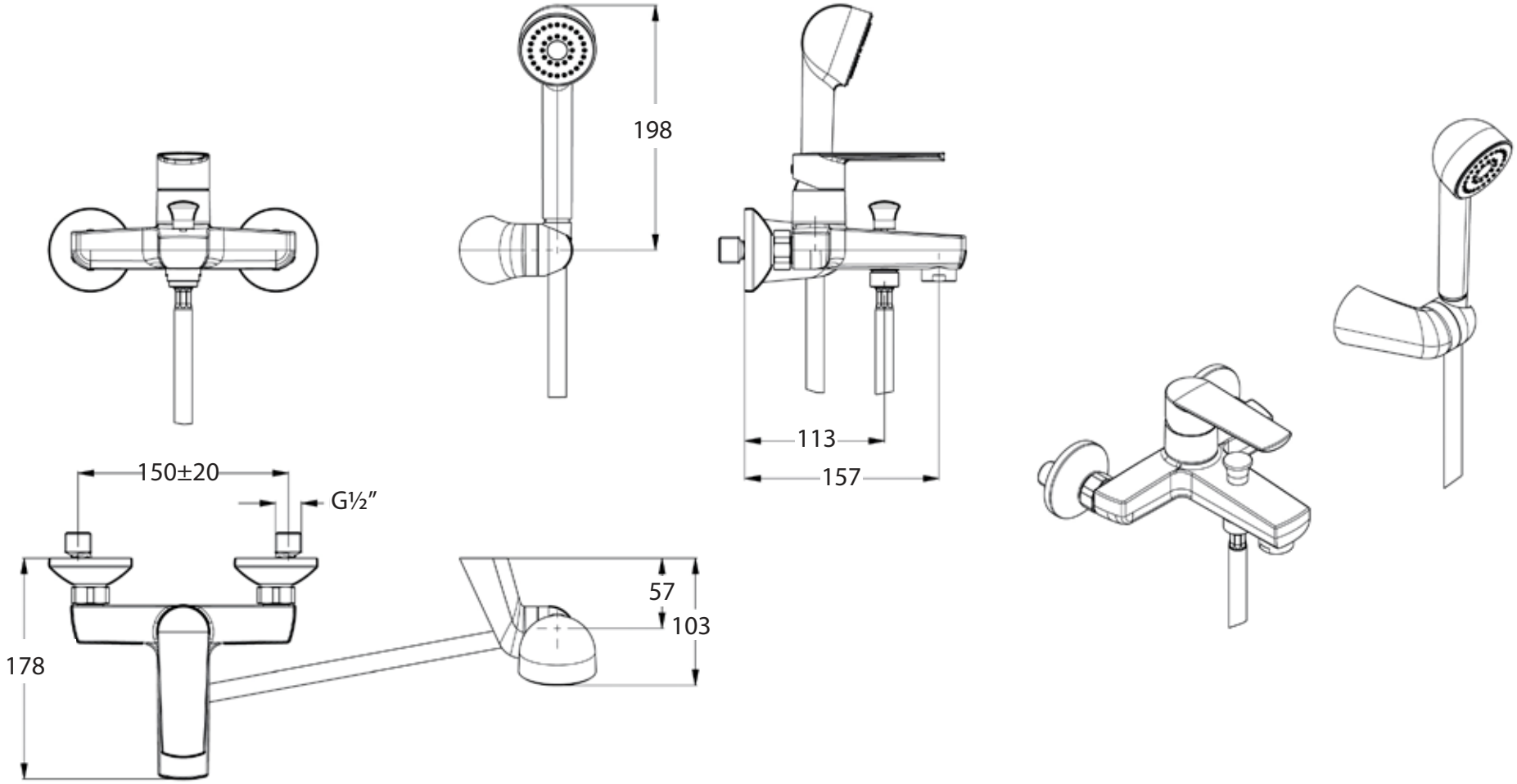
Klint 142210